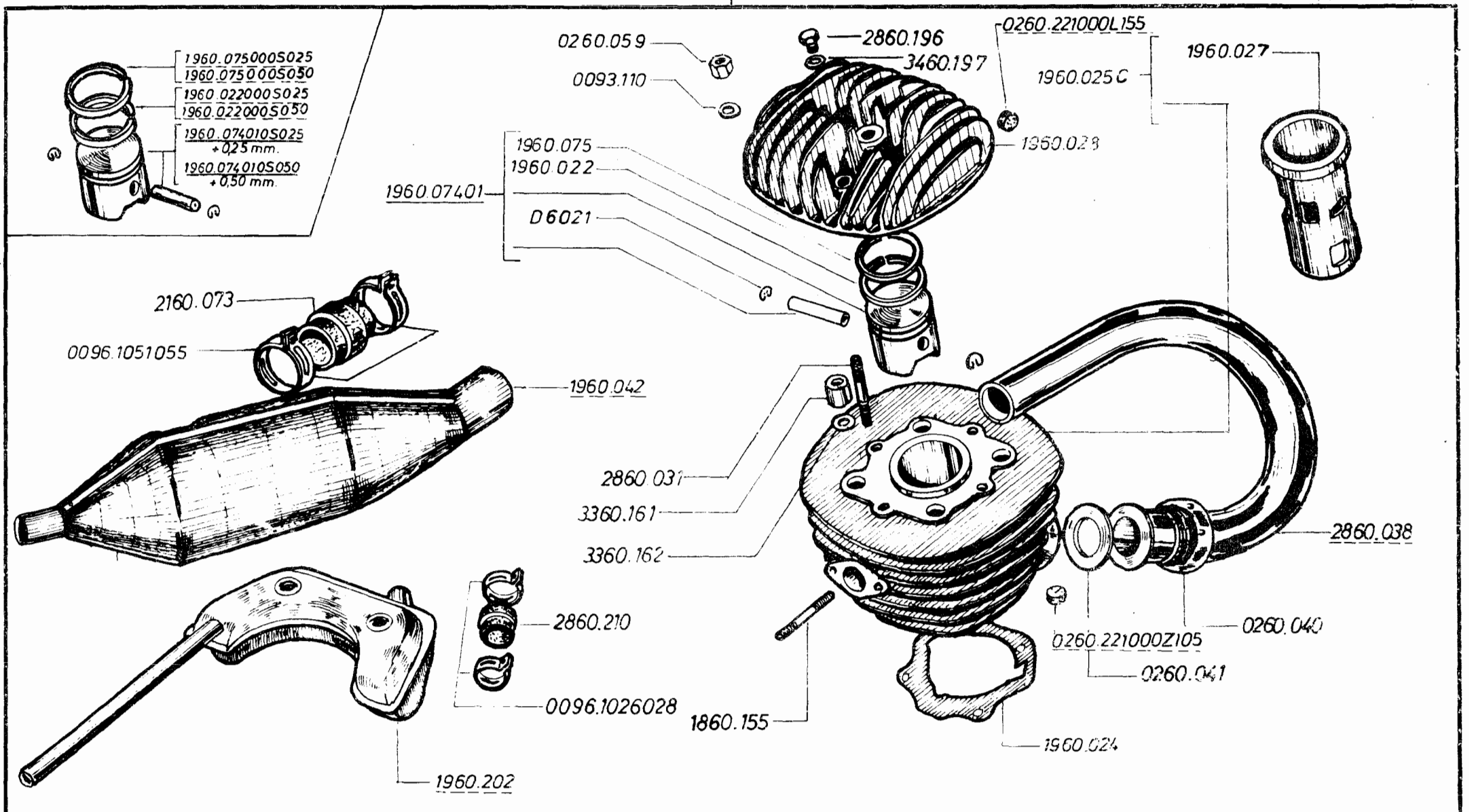

PERMANYER, S. A. DE IND. MEC. Montesa	MODIF. N.° 1	Montado a partir de la motocicleta n.° / Assembled starting from serial number / Monté depuis le numero de serie	19M1601	Modelo COTA 172
	Comentarios de modif. - hoja n.° / Remarks on modif. - sheet n.° / Notice a la modif. - feuille n.° 15	Util para recambios desde / Useful for spare-parts starting from / Util pour réchange depuis le	19M1601	GRUPO MOTOR I / ENGINE GROUP I / GROUPE MOTEUR I

Printed in Spain